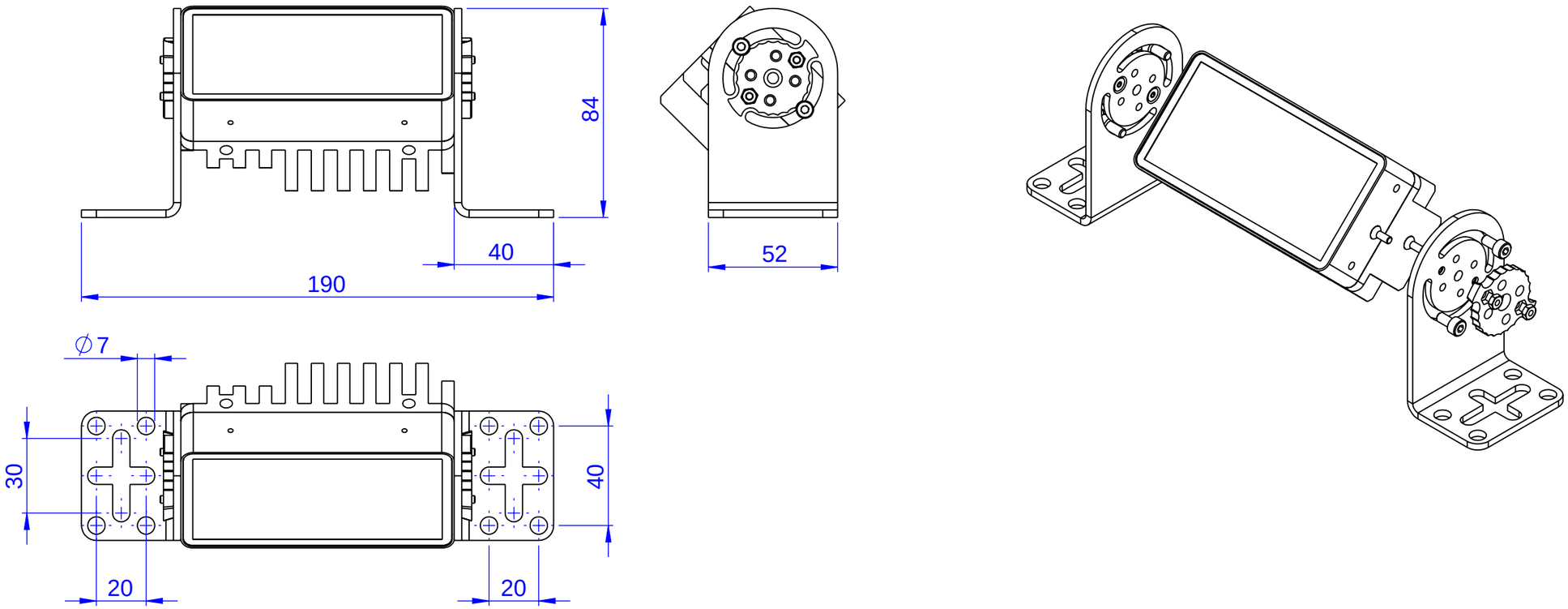

Schutzvermerk nach DIN 34 beachten

MBJ Imaging GmbH Jochim-Klindt-StraÇe 7 22926 Ahrensburg				Allgemein-toleranzen DIN ISO 2768-m		MaÇstab: 1:2
					Datum	Name
				Bearb.	05.12.2023	D.Gehder
				Gepr.	05.12.2023	D.Gehder
Zust.	nderung	Datum	Name			

Gewicht:

Mounting Set Barlights, universal (WBL)

Blatt 1/1

DIN A3