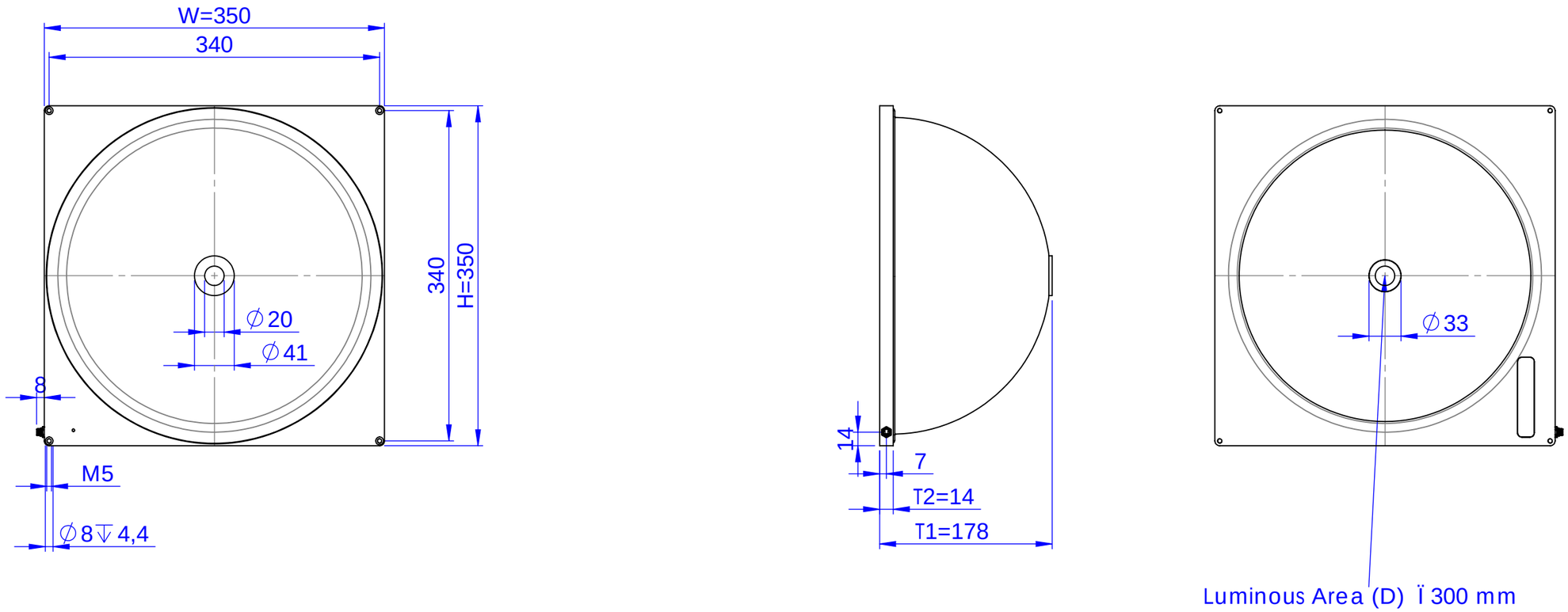

Schutzvermerk nach DIN 34 beachten

MBJ Imaging GmbH Jochim-Klindt-StraÇe 7 D-22926 Ahrensburg				Allgemein-toleranzen DIN ISO 2768-m		MaÇstab: 1:5 / Gewicht:
					Datum	Name
				Bearb.	28.02.13	M. Fuss
				Gepr.	28.02.13	M. Fuss
						Domelight SDL-30
						Blatt 1/1
						DIN A3
Zust.	nderung	Datum	Name	Verzeichnis: Z:\53 Zeichnungen\01 Einzelteile, Baugruppen\01491.01 Basisbaugruppe SDL-30.SLDDRW		