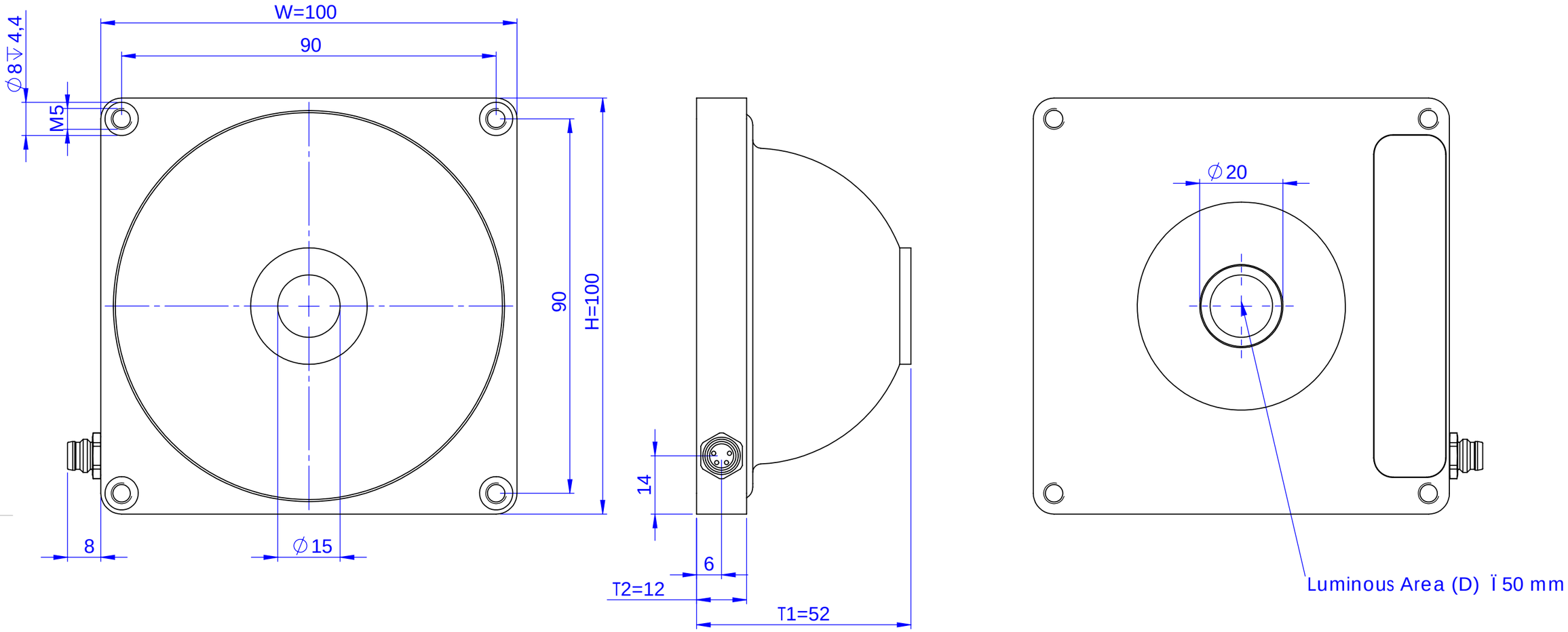

Schutzvermerk nach DIN 34 beachten

MBJ Imaging GmbH Jochim-Klindt-StraÇe 7 D-22926 Ahrensburg				Allgemein-toleranzen DIN ISO 2768-m		MaÇstab: 1:1	Gewicht:
					Datum	Name	Domelight SDL-05
				Bearb.	28.02.13	M. Fuss	
				Gepr.	28.02.13	M. Fuss	
							Blatt 1/2
Zust.	nderung	Datum	Name	Verzeichnis: Z:\53 Zeichnungen\01 Einzelteile, Baugruppen\00086.02 Basisbaugruppe SDL-05.SLDDRW			DIN A3

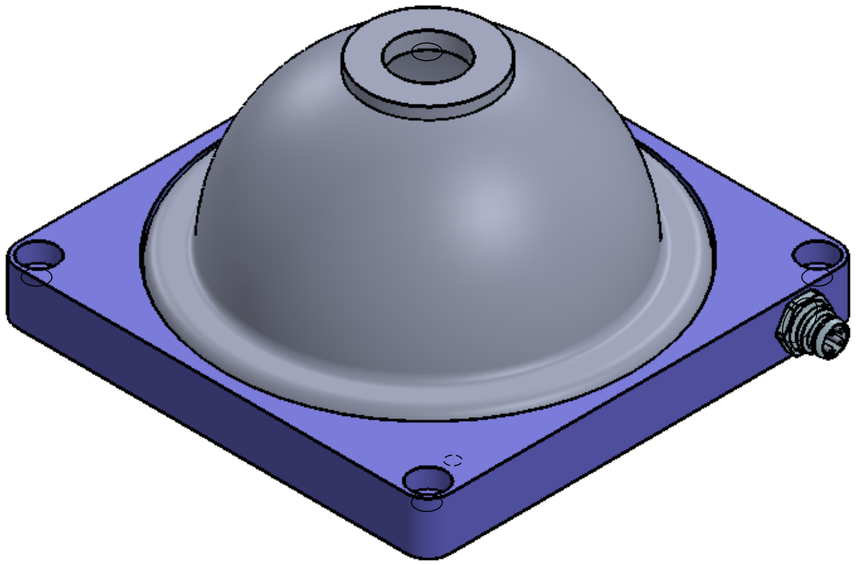

optional mit Blendenring

Schutzvermerk nach DIN 34 beachten

MBJ Imaging GmbH Neuer Hºltigbaum 15 D-22143 Hamburg				Allgemein-toleranzen DIN ISO 2768-m			MaÇstab: 1:1 / Gewicht:
					Datum	Name	Domelight SDL-05
				Bearb.	28.02.13	M. Fuss	
				Gepr.	28.02.13	M. Fuss	
02	#4173	24.02.2020	F.Lo				00086.01 — Blatt 2/2
01	Einbaustecker	27.08.14	F.Lo				DIN A3
Zust.	nderung	Datum	Name	Verzeichnis: Z:\53 Zeichnungen\01 Einzelteile, Baugruppen\00086.02 Basisbaugruppe SDL-05.SLDDRW			